RK V 125 C

Használati útmutató

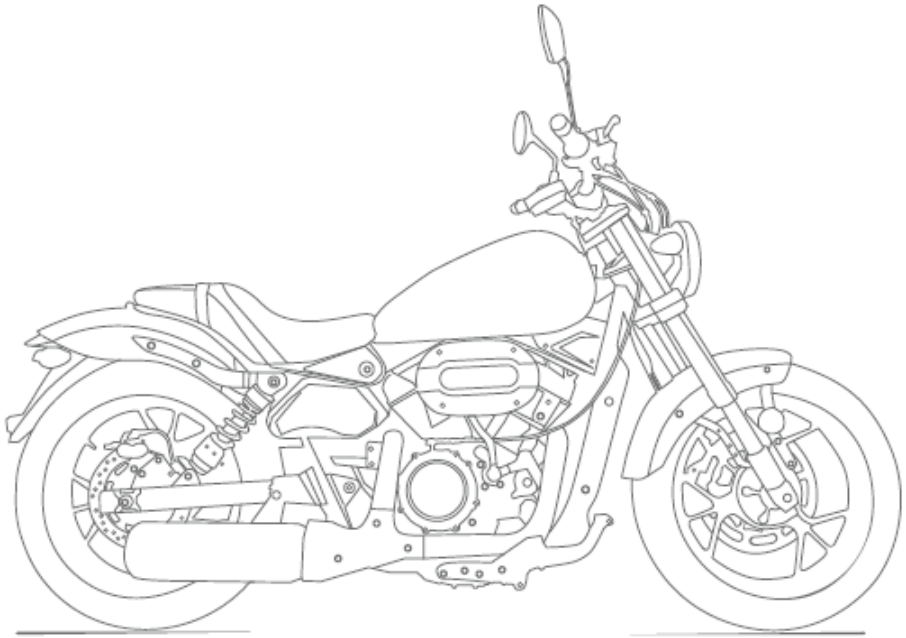

KEEWAY

RK V125 C

Használati útmutató

Ez a használati útmutató fontos biztonsági tudnivalókat és utasításokat tartalmaz. Kérjük, alaposan olvassa el, mielőtt elkezdené használni a járművet. Jelen útmutató a motorkerékpár elválaszthatatlan része, így kérjük, adja tovább a motor továbbértékesítése, vagy átruházása esetén.

HU

FONTOS MEGJEGYZÉS

A motorkerékpár használatakor mindig vegye figyelembe a jelen útmutató utasításait, és minden esetben tartsa be a KRESZ és a vonatkozó törvények szabályozásait.

EN

Vigyázat/Megjegyzés/Veszély

Vigyázat:
Az ilyen jellel ellátott instrukciók azokat a működtetési elővigyázatosságokra hívják fel a figyelmet, amelyekkel elkerülhető a motorkerékpár meghibásodása.

Megjegyzés:
Az ilyen jelzéssel ellátott információk részletes magyarázatul szolgálnak az adott témakörben a jobb érthetőség kedvéért.

Veszély:
Az ilyen jel azt jelenti, hogy az adott utasítás figyelmen kívül hagyása a vezető és/vagy utasa sérüléséhez, adott esetben halálához vezethet.

Tartalomjegyzék

1.1. Azonosító számok helyzete ... 6
2.1. Szállítási tudnivalók ... 6
2.2. Üzemanyag ... 6
2.3. Elektromos alkatrészek, kiegészítők ... 7
3.1. Figyelmeztetés a kiegészítők felszerelése előtt ... 7
Kezelőszervek ... 8
4.1. Központi kijelző ... 11
4.2. Gyújtás kapcsoló ... 12
4.3. Jobb markolatkapcsolók ... 13
4.4. Bal kormánykapcsolók ... 14
4.5. A tanksapka nyitása ... 15
4.6. Gumiabroncsok ... 16
5.1. Bejáratás ... 16
5.2. Indítás előtti átnézés ... 17
5.3. A motor indítása ... 18

HU

Karbantartás **19**
6.1. Karbantartási periódusok 19
6.2. Motorolaj szintjének ellenőrzése 21
6.3. Gyújtógyertyák 22
6.4. A levegőszűrő cseréje 23

Akkumulátor **24**
A hátsó rugóstag beállítása **25**
A jármű tisztítása és tárolása **25**
Technikai adatok **27**
Kapcsolási rajz **31**

HU

1.1 Azonosító számok helyzete

① Vázszám (VIN): A váznyak jobb oldalán ;
② Típustábla: A váz jobb oldalán ;
③ Motorszám: A baloldalon, a forgattyús-ház fedele fölött.

Javasoljuk, hogy töltse ki a táblázat adatait :

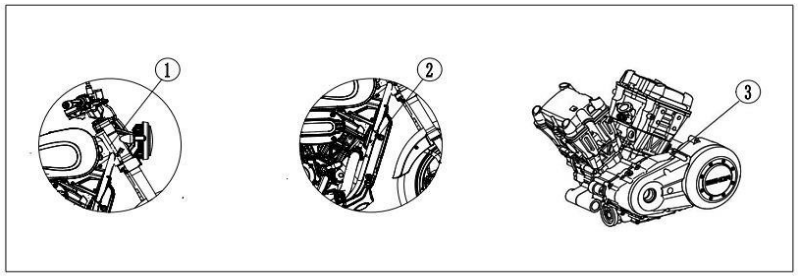

Vázszám:	
Motorszám:	

2.1. Szállítási tudnivalók

A motorkerékpárral maximum 2 fő (vezető és utasa) utazhat. Megengedett maximális terhelés: 150kg.

2.2. Üzemanyag

Minimum 92 oktánszámú ólommentes benzint használjon.

HU

2.3. Elektromos alkatrészek, kiegészítők.

Az elektromos rendszer túlterhelésének megelőzése miatt szigorúan tilos bármilyen elektromos fogyasztót/kiegészítőt felszerelni.

Veszély:
Jelen utasítás figyelmen kívül hagyása az elektromos rendszer veszélyes túlterheléséhez vezethet, ami túlmelegedést, rövidzárlatot, tüzet, elektromos áramütést okozhat. Az ezekből adódó balesetekért és sérülésekért, valamint anyagi károkért a gyártó semmilyen módon nem tehető felelőssé.

HU

Csomagszállítás:

1. A csomag tömegközéppontja kerüljön a lehető leglejjebb, a jármű hossz-tengelyéhez a lehető legközelebb.
2. Állítsa be a megfelelő guminyomást.
3. Rögzítse megfelelően a csomagot.
4. A kormányra szigorúan tilos bármilyen csomagot rögzíteni.
5. Vegye figyelembe, hogy a jármű maximális terhelhetősége (utasok plusz csomag) 150kg.

3.1 Figyelmeztetés a kiegészítők felszerelése előtt

A jármű gyári kiegészítői átestek a gyártó minőségellenőrzésén. Ha utángyártott kiegészítőket szerel fel, győződjön meg róla, hogy az adott eszköz/alkatrész rendelkezik megfelelőségi bizonylattal. Ezzel együtt is a gyártó fenntartja magának a jogot, hogy az ilyen eszközök/alkatrészek/kiegészítők használatából adódó károkért, sérülésekért nem tehető felelőssé.
A felszerelés után győződjön meg arról, hogy a jármű kezelőszerveinek akadálymentes használata biztosított legyen, a látást nem akadályozza a kiegészítő, és a jármű szabad hasmagassága, dönthetősége nem csökkent. Ha az előbbiek közül bármelyik fennáll, akor a járművet nem szabad használni addig, amíg az adott alkatrészt/eszközt/kiegészítőt el nem távolítottuk a motorról.

HU

Kezelőszervek

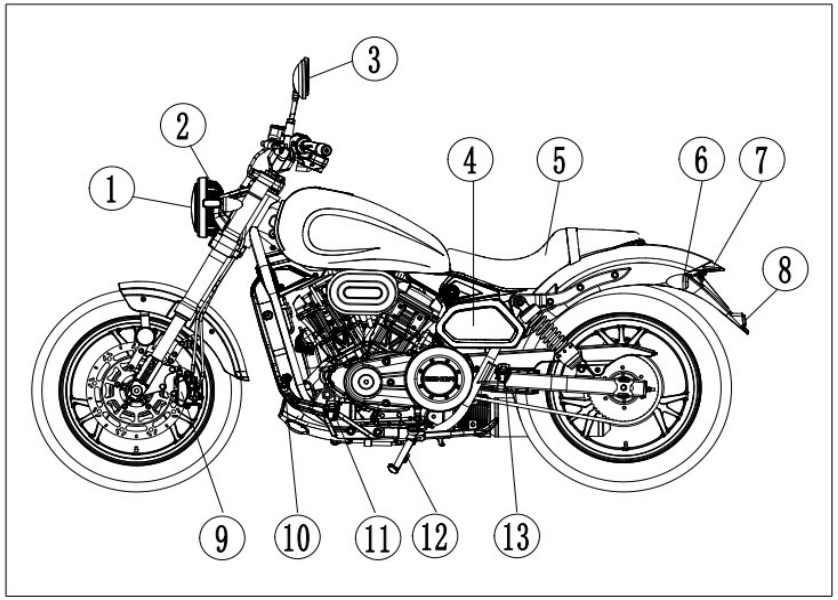

① Fényszóró
② Bal első irányjelző
③ Bal visszapillantó
④ Akkumulátor
⑤ Nyereg
⑥ Bal hátsó irányjelző
⑦ Hátsó lámpa
⑧ Fényvisszaverő
⑨ Első féknyereg
⑩ Sebességváltó pedál
⑪ Bal első lábtartó
⑫ Oldaltámasz
⑬ Bal hátsó lábtartó

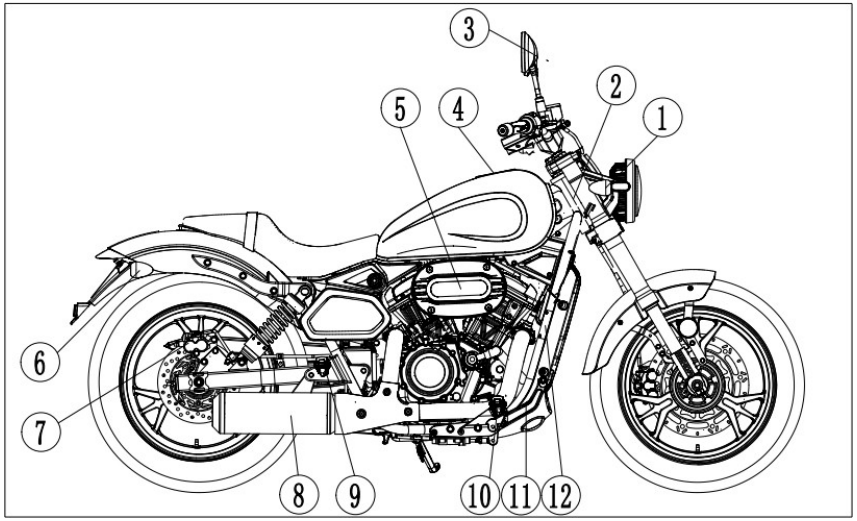

①Jobb első irányjelző
②Vázszám
③Jobb visszapillantó
④Tanksapka
⑤Légszűrő
⑥Jobb hátsó irányjelző
⑦Hátsó féknyereg
⑧Kipufogódob
⑨Jobb hátsó lábtartó
⑩Jobb első lábtartó
⑪Fékpedál
⑫Típustábla

HU

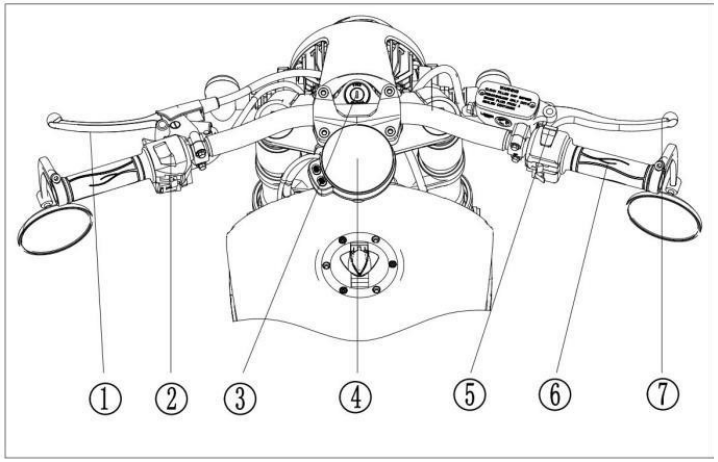

①Kuplungkar
②Bal markolatkapcsolók
③Gyújtáskapcsoló
④Központi kijelző
⑤Jobb markolatkapcsolók
⑥Gázmarkolat
⑦Első fékkar

4.1. Központi kijelző

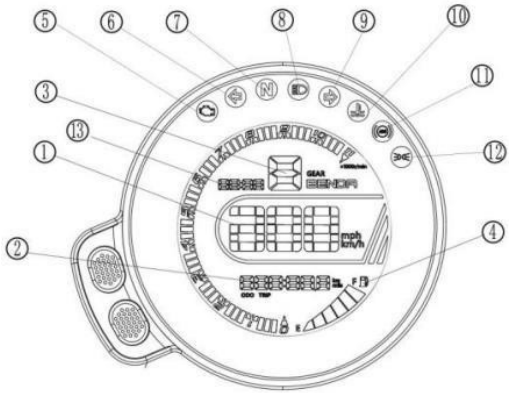

HU

1	Sebesség	A jármű pillanatnyi sebessége
2	Km számláló	A jármű által megtett össz-, (ODO) és napi- (TRIP) távolság
3	Sebességfokozat	Az aktuális sebességfokozatot mutatja
4	Üzemanyag szintjelző	A tankban lévő benzin mennyiségét mutatja
5	EFI hibajelző	A motor beindulása után kialszik. Hiba esetén kigyullad és sárgán világít
6	Irányjelző (bal)	A bal oldali első és hátsó irányjelzők működését jelzi
7	Üresjelző	Világít, ha a sebességváltó üresben van
8	Távfény	A távfény működését jelzi kék világítással
9	Irányjelző (jobb)	A jobb oldali első és hátsó irányjelzők működését jelzi
10	Hűtővíz túlmelegedés jelző	A hűtőrendszer hibáját, a hűtővíz túl magas hőmérsékletét jelzi
11	Helyzetjelző lámpa visszajelző	Világít, ha ég a helyzetjelző lámpa elöl, hátul és a kijelző háttérvilágítás
12	Időóra	Az aktuális időt mutatja

Megjegyzés: Ha a felső gombot röviden megnyomjuk, válthatunk az összes és a napi megtett távolság kijelzése között. Ha a napi megtett távolságot mutatja a számláló, a felső gomb hosszú megnyomásával nullázhatjuk az értéket.

HU

Ha a felső gombot hosszan nyomjuk, az órabeállítást tudjuk elvégezni. A felső gomb rövid megnyomásával tudjuk változtatni a jelzett értéket.

4.2. Gyújtás kapcsoló

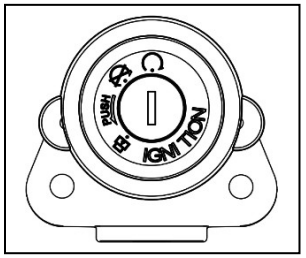

Pozíció	Funkció	Kulcs állapota
KI“”	Az áramkör nyitva, a motort nem lehet elindítani	Eltávolítható
BE“”	Az áramkör zárva, a motort el lehet indítani	Nem távolítható el
Kormányzár “”	Az áramkör nyitva, a motort nem lehet elindítani, és a kormányzár aktív	Eltávolítható

4.3. Jobb markolatkapcsolók

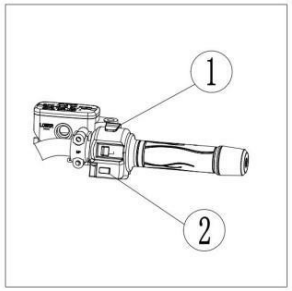

①Vészleállító kapcsoló
②Indítógomb

HU

1、Vészleállító kapcsoló

KI“”	Az indító áramkör nyitva, a motor leáll, és nem indítható be.
BE“”	Az indító áramkör zárva, a motor indítható.

2. Indítógomb

A megfelelő előkészületek után, a gombot megnyomva, az önindító működni kezd, és a motor beindul.

4.4. Bal kormánykapcsolók

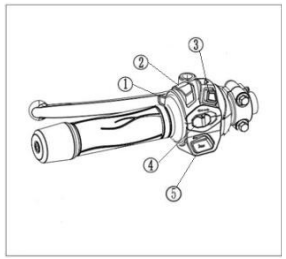

①Fénykürt kapcsoló
②Tompított/távfény kapcsoló
③Vészjelző kapcsoló
④Irányjelző kapcsoló
⑤Kürt gomb

HU

1. Fénykürt kapcsoló

Megnyomva működésbe hozzuk a távolsági fényszórót. A gomb elengedésével a távfény kialszik.

Megjegyzés:

A funkció nem elérhető, ha eleve a távfény van bekapcsolva.

2. Tompított/távfény kapcsoló

Tompított	“”
Távfény	“”

Vigyázat:
A Tompított-, és távfényt mindig a közlekedés többi résztvevőjének figyelembe vételével használja. Soha ne vakítsa el a szembejövő forgalmat! Balesetveszély!

HU

3. Vészjelző kapcsoló

A gomb megnyomásával együttesen működtethető a jobb és baloldali irányjelző. A "⇦" és "⇨" visszajelzők együtesen villognak a központi kijelzőn. A gomb ismételt megnyomásával kikapcsolható a funkció.

Vigyázat:
Ha a jármű meghibásodik, és az úttesten marad, azonnal kapcsolja be a vészjelzőt. Egyúttal gondoskodjon róla, hogy a motor mihamarabb elkerüljön a többi jármű útjából. Szükség esetén értesítse a megfelelő hatóságokat.

4. Irányjelző kapcsoló

A gomb balra húzásával a bal oldali, jobbra húzásával a jobb oldali irányjelzőket hozza működésbe. A megfelelő visszajelző villog a központi kijelzőn.

Húzza a gombot a középső állásba az irányjelzés megszűntetéséhez.

4.5. A tanksapka nyitása

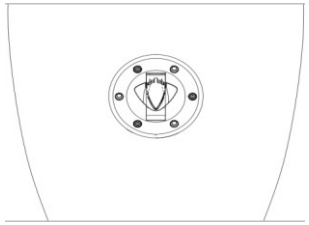

Nyissa fel a zárnyílást takaró fület. Helyezze be a kulcsot a zárba, és forgassa jobbra a tanksapka nyitásához. Záráskor húzza ki a kulcsot, majd nyomja óvatosan a fedelet a helyére, amíg be nem kattan a helyére. Végül hajtsa le a zárnyílást takaró kis fület.

4.6. Gumiabroncsok

A megadott értékeket hideg abroncsoknál ellenőrizze:

	Csak vezető			Vezető és utas		
	kpa	kgf/cm2	psi	kpa	kgf/cm2	psi
Első kerék	225	2.25	33	225	2.25	33
Hátsó kerék	225	2.25	33	225	2.25	33

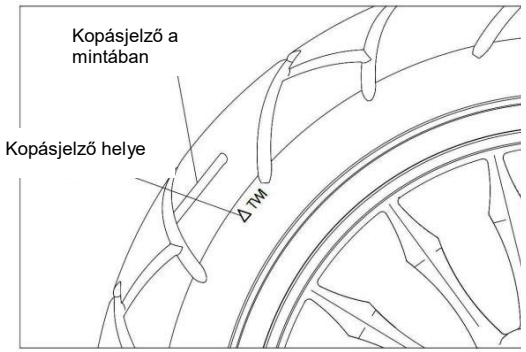

A helytelen méretű és specifikációjú abroncsok használata esetén a motorkerékpár kezelhetősége jelentősen romlik. Sérült, repedt gumikkal tilos és életveszélyes közlekedni. A kopott abroncsok használata jelentősen növeli a defekt valószínűségét, ami a jármű irányíthatatlanná válását eredményezi. A gumik kopása is rontja azok teljesítményét.
Indulás előtt mindig győződjünk meg a gumik megfelelő állapotáról. Rendellenesség esetén szükséges lehet a gumiabroncsok cseréje.

5.1. Bejáratás

A teljes folyamat távja: 1500km.

1.
0 ~ 300km:
Maximum 1/2 gáz; maximális sebesség 50km/h.

300 ~ 600km:
Manimum 2/3 gáz; maximális sebesség 60km/h.

600 ~ 1500km:

Maximum 3/4 gáz; maximális sebesség 70km/h.

2. Kerülje a folyamatos lassú haladást: Részterhelésen az alkatrészek túl simára kopnak, ami rontja a bejáratás hatásfokát.

3. Használjuk a sebességfokozatokat: Ne haladjunk huzamosabb ideig egy adott sebességi fokozatban. Ha módunkban áll, váltsunk végig a fokozatokon, hogy minden alkatrész egyenletesen kapja a terhelést, ezáltal a bejáratás hatásfokát is növeljük.

4. Indítás után hagyjuk egy kicsit alapjáraton járni a motort, de ne túl hosszú ideig. Szépen lassan induljunk el, és fokozatosan alkalmazzunk nagyobb terhelést.

5. Gumiabroncsok: Az abroncsokat is fokozatosan járassuk be. A gyártás során, a gumi felületén képződik egy réteg, amit fokozatosan lekoptatva nyeri el az abroncs a teljes tapadását.

6. Ne felejtsük el a bejáratás alatt elvégeztetni a kötelező szervizt!

HU

5.2. Indulás előtti átnézés

1. Motorolaj szintje megfelelő? Szivárgás tapasztalható?
2. Üzemanyag mennyisége elegendő?
3. Hűtőfolyadék szintje megfelelő?
4. Első-, hátsó fékek megfelelően működnek?
5. Első-, hátsó abroncsok állapota megfelelő? (guminyomás, futófelület, stb.)
6. Meghajtó lánc állapota megfelelő?
7. Gázmarkolat: holtjáték (2-6 mm);
8. Világító, fényjelző berendezések működnek? Kürt működik?
9. Akkumulátor állapota megfelelő?
10. Kormány akadálymentesen fordítható a végállások között?
11. Kuplung akadálymentesen működik? (holtjáték 5-10mm);
12. Csavarok, anyák megfelelően rögzülnek?

Vigyázat:
A fentiek figyelmen kívül hagyása veszélyhelyzeteket eredményezhet. A balesetek elkerülése érdekében fokozott elővigyázatossággal végezze el az átvizsgálás teendőit.

5.3 A motor indítása

1、Adja rá a gyújtást, a vészleállító kapcsolót állítsa ebbe a helyzetbe “ ”.

2、A sebességváltót tegyük üresbe.

3、Húzzuk be a kuplungkart teljesen.

4、Nyomjuk meg az indítógombot “” , szükség esetén adjunk egy kis gázt.

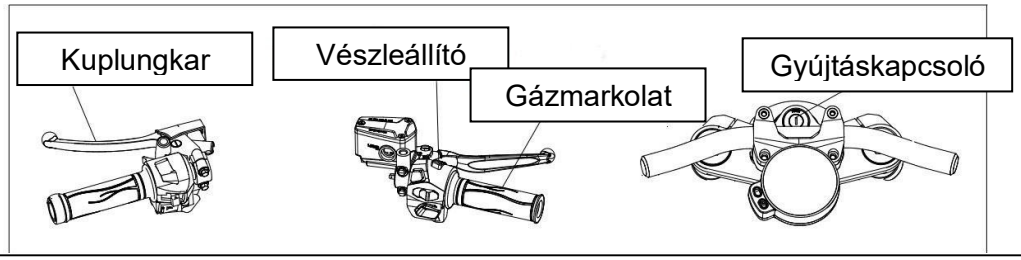

Veszély:

1. A balesetek elkerülése érdekében mindig tegyük üresbe a váltót, és ne adjunk gázt.

2. Ne hagyjuk túl sokáig alapjáraton, álló helyzetben járni a motort, valamint ne túráztassuk magas fordulaton álló helyzetben.

Karbantartás

6.1. Karbantartási periódusok

Mielőtt hozzáfogunk a teendőkhöz, mindig takarítsuk le a motorkerékpárt.

HU

		Összes megtett táv (km)				
		1000km	4000km	8000km	12000km	észrevétel
★tank, üzemanyagcsövek		Időben cserélni az öregedés, vagy sérülés miatt				vizsgálat használat előtt
★gázmarkolat, bovden		V	V	V	V	vizsgálat használat előtt
★Hűtőfolyadék		Csere 2 évenként				vizsgálat használat előtt
Légszűrő-betét	①	40 üzemóra vagy 1000km után/V; 80 üzemóra vagy 2000km után/T; 8000km/Cs				
Gyújtógyertya		2000km/V; 8000km-ként/Cs				
Motorolaj	Az első 1000km után, majd 4000km-ként. /Cs					
Olajszűrő	Az első 1000km után, majd 4000km-ként. /Cs					
Lánc\lánckerekek	①	V és K minden 500km után				
★Fékbetét		V 1000km-ként és Cs ha szükséges				
★★Fékfolyadék		Cs 2 évente				

★ ★ Első és hátsó fékrendszer	③	V	V	V	V	vizsgálat használat előtt
★Kapcsolók		V	V	V	V	vizsgálat használat előtt
★Fényforrások		V	V	V	V	vizsgálat használat előtt
★Akkumulátor	havonta	V	V	V	V	
Biztosítékok		V	V	V	V	
Csatlakozók, vezetékek		V	V	V	V	
★★Szelephézag ellenőrzés	③	minden 4000km után/V				
★Kuplung		minden 4000km után/V				vizsgálat használat előtt
★Felfüggesztés		V	V	V	V	
★ Csavarok és anyák		V	V	V	V	vizsgálat használat előtt
★Kerekek		V	V	V	V	vizsgálat használat előtt
★★ Kormánycsapágy	③	V	V	V	V	
★★Motor	③	V	V	V	V	

Szimbólumok:

" V " Vizsgálat; "T" Tisztítás; "Cs" Csere; "K" Kenés.
Nincs ★: A garanciaidő lejárta után, kellő gyakorlattal a feladat otthon is elvégezhető.
Egy ★: A garanciaidő lejárta után bármely szakszerviz, szakképzett személy elvégezheti a feladatot.
Két ★★: Az adott feladatot csak a márkaszerviz végezheti el. A garanciaidő lejárta után is csak szakszerviz foglalkozhat a feladattal.
①: Poros, koszos környezetben való használat esetén a periódust rövidíteni kell.
②: Ha túlhaladtunk az előírt távon, az adott teendőt legközelebb akkor is az előírt km-számnál végeztessük el.
③: Csak a szakszervizek végezhetik el.

HU

6.2. Motorolaj szintjének ellenőrzése

HU

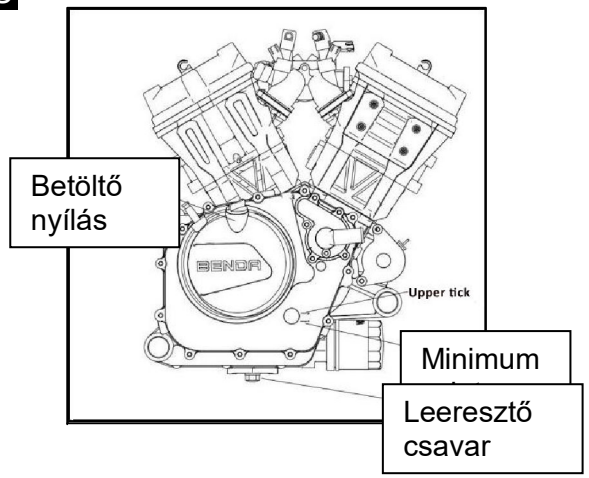

A motorolaj szintjét minden használat előtt ellenőrizzük. A kémlelőablakot a jobb oldaon találja a forgattyúsház fedélen.

Állítsa függőleges helyzetbe a motort egy vízszintes felületen. Az olaj szintjének az alsó és felső jelölés között kell lennie.

Ha az olaj szintje a minimum alatt van, töltsön utána megfelelő mennyiségű és minőségű motorolajat a betöltőnyíláson át. A kupak visszahelyezése után ellenőrizze, hogy van-e szivárgás.

Olajminőség: SN 10W-40

Felső szint

Figyelmeztetés:

1. A megadottnál rosszabb minőségű olaj használata súlyosan rontja a motor teljesítményét és élettartam kilátásait.

2. A megadottnál hosszabb olajcsere periódus esetén számolnunk kell a megnövekedett kopással és a motor élettartamának csökkenésével.

3. Ha a motorban nincs kellő mennyiségű kenőolaj, az súlyosan és visszafordíthatatlanul károsítja az erőforrást.

Olajcsere

1. Az olajtöltet mennyisége 2.2L.
2. Minden esetben cserélje az olajszűrőt is.

Vigyázat:

A nem megfelelő mennyiségű és minőségű olaj károsíthatja a motort.

Megjegyzés: Minden esetben gondoskodjon a használt motorolaj megfelelő leadásáról. Nem megfelelő kezelés esetén súlyos környezetkárosítás következhet be.

6.3 Gyújtógyertyák

HU

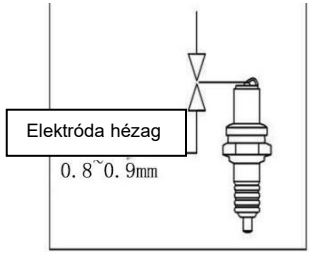

Gyújtógyertya típusa: CR8E

[Ellenőrzés és csere]

1. Csereperiódus: 8000 km.
2. Óvatosan távolítsuk el a gyertyapipákat, majd a gyertyákat..
3. Ellenőrizzük a gyertyákat, van-e rajtuk sérülés, illetve, hogy megfelelő-e az elektróda hézag. Fontos még a fém tömítőgyűrű épségének ellenőrzése is. Ha sérült, cseréljük a gyertyát.
4. Elektróda hézag: 0.8 ~ 0.9mm.
5. A gyertyák behelyezésénél az első pár menet erejéig mindig csak kézzel tekerjük be őket, hogy biztosan jól illeszkedjenek a helyükre. Végül megfelelő gyertyakulccsal húzzuk meg megfelelő erővel.

HU

6.4 Levegőszűrő cseréje

1. A táblázatban megadott időközönként vizsgáljuk meg, és szükség esetén cseréljük ki a légszűrőt.

2. Ha a motort poros környezetben használjuk, a cserepériódust rövidíteni kell.

3. A rendszeres karbantartás során távolítsuk el az olajgyűjtő csövet és a maradék olajat öntsük ki belőle. Ez a cső a légszűrőház alján található. Remove the 4 screws of the side cover of the air filter, and remove the fixing screws of the filter element. Remove the filter element.

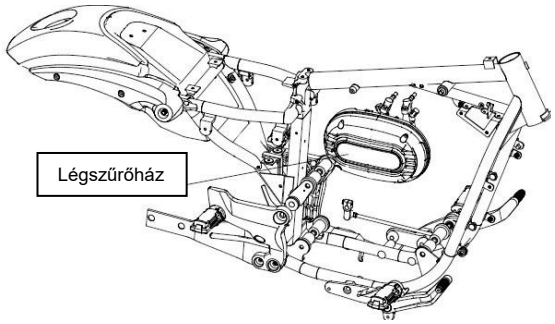

Vigyázat:

1. Veszélyes és tilos a motort elindítani, ha nincs fent a légszűrőbetét. A motor károsodhat.

2. A motorkerékpár mosásánál ügyeljünk rá, hogy víz véletlenül se kerülhessen a légszűrőbe.

3. A légszűrőbetétet gondosan illesszük a helyére. Ha a behelyezés nem megfelelő, por, szennyeződés kerülhet a motorba, ami károsítja azt.

Akkumulátor

Típus: MG14ZS-C

Kapacitás: 12V 11.2Ah

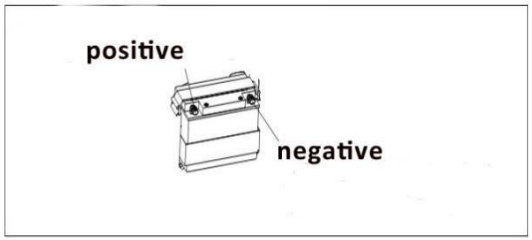

Normál töltés: 1A ~ 1.5A×6 ~ 8 órán keresztül

Először mindig a pozitív (+) majd a negatív (−) kábelt csatlakoztassuk az akkumulátorhoz. Győződjünk meg róla, hogy a saruk szorosan vannak a pólusokon.

HU

[Biztosíték csere]

A járműben összesen hat késes biztosíték található; 20A 2db, 5A-ECU biztosíték 1db és ABS biztosíték 15A, 10A, 1A 1-1db, összesen 6db. Ezeken kívül a biztosítékházban található 1-1db tartalék biztosíték: 20A, 15A, 1A értékekkel.

Biztosítékok cseréjekor mindig távolítsuk el a régit, majd helyezzük be az újat.

Vigyázat:
Mielőtt ellenőrizzük, vagy cseréljük a régi biztosítékot, a gyújtáskapcsolót fordítsuk mindig „KI" állásba, hogy elkerüljük a rövidzárlatokat. Sose használjunk a megadottól eltérő értékű biztosítékot. Tűzveszély!

A hátsó rugóstag beállítása

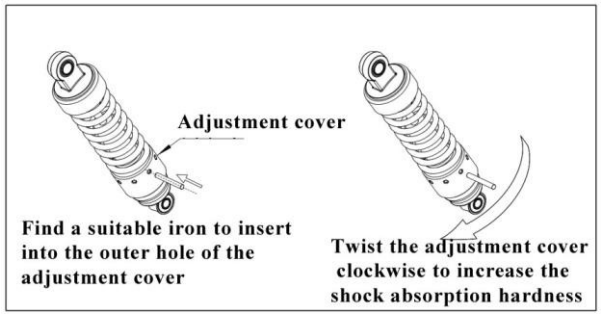

1. Helyezze be a fém állítókart a furatba.

2. Forgassa a beállító hüvelyt az óramutató járásával megegyezően, hogy növelje a rugó előfeszítését.
Megjegyzés: Az előfeszítésre 5 fokozat áll rendelkezésre. Az 5. fokozat után további forgatással visszaugrunk a legpuhább fokozatba.

A jármű tisztítása és tárolása

1. Rendszeresen takarítsuk le a motorkerékpárt, így időben észrevehetjük, ha olajszivárgás, vagy sérülés történt a járművön.

2. Mindig várjuk meg, amíg a motor lehűlik, majd először tiszta vízzel öblítsük le. Tisztítás után hagyjuk megszáradni a motort, majd indítsuk be, és hagyjuk járni pár percig. A lánc kenését végezzük el láncspray-vel. Indulás előtt pedig győződjünk meg róla, hogy a fékek megfelelően működnek.

3. Ne használjunk magasnyomású mosót, ugyanis a víz bejuthat a csatlakozókba, és károsíthatja az elektromos rendszert

HU

4. Tisztítás után a fékerő csökkenhet.

[Tárolás]

A járművet száraz, kis hőingadozású és jól szellőző, fedett helyen tároljuk. Ha hosszabb ideig tároljuk a motort (30 napot meghaladó ideig), érdemes néhány állagmegóvó intézkedést megtenni:

1. Tisztán tároljuk a motort.

2. Ürítsük ki a tankot, és rozsda-gátlóval kezeljük.

3. Cseréljük le az olajt.

4. Vegyük ki a gyújtógyertyát, és fecskendezzünk 15-20 ml motorolajt a hengerbe. A gyertyák visszahelyezése után a gyújtást nem ráadva 2-3mp-ig indítózzunk, hogy a dugattyú egyenletesen szétterítse az olajt a hengerfalon

5. Vegyük ki az akkumulátort, takarítsuk le a pólusokat, és tároljuk megfelelően száraz, hűvös helyen, kerülve a közvetlen napsugárzásnak kitettséget.
6. Fújjuk fel az abroncsokat az előírt értékekre, majd tehermentesítsük őket, bakoljuk fel a járművet.
7. Takarjuk le a légszűrőház és a kipufogó nyílását egy puha ronggyal, hogy megakadályozzuk a nedvesség bejutását.
8. Takarjuk le a motort.

[Használatba vétel hosszabb tárolás után]

1. Vegyük le a takarót, és tisztítsuk le a motort.
2. Ellenőrizzük az akkumulátor töltöttségét. Ha 12.8V alatt van, az első indítás előtt töltsük fel.
3. Távolítsuk el a rozsdamentesítő szert a tankból, és töltsük fel friss benzinnel.
4. Először egy biztonságos helyen menjünk a motorral, hogy ellenőrizhessük a megfelelő működését.

HU

HU

Technikai adatok

Modell		RK V125 C
	Jármű típusa	RK V125 C
	Felépítés	Hagyományos kétkerekű motorkerékpár
	Információs szám	LBDPCJLJ1M*******
	Szállítható személyek száma	2 (egy vezető, egy utas)
	Kormányzás	Kormánnyal
	Sebességváltó	6 fokozatú szekvenciális
	Fékrendszer	Első-, hátsó tárcsafék
	Fékek működtetése	Első kerék: fékkar Hátsó kerék: fékpedál
	Kuplung	Többtárcsás olajfürdős
	Indítórendszer	Elektromos önindító
	Hossz*szélesség*magasság	2130mm*810mm*1100mm
	Tengelytáv	1460mm

	Szabad magasság	138mm
	Saját tömeg	163kg
	Maximum terhelés	150kg
	Üzemanyagtank	19±0.5 L
	Első kerék	120/80-17M/C
	Hátsó kerék	140/70-17M/C
	Motorvezérlés	ECU
	Gyújtógyertya típusa	CR8E
	Főfényszóró izzó	12V 35W/35W
	Irányjelzők	12V LED
	Hátsó lámpa	12V LED
	Biztosítékok	20A(2 db)、15A(1db)

HU

HU

	Akkumulátor	12V 11.2Ah
	Erőforrás	2 hengeres V motor
	motor típus	BD2V42MI
	Kompresszió	10.6 : 1
	Hengerűrtartalom	125ml
	Maximum teljesítmény	10.2kw/8500 1/min
	Maximum nyomaték	14.4Nm/6500 1/min
	Furat*Löket	42*45mm
	Alapjárat	1600±100 1/min
	Motorolaj szabvány	SAE
	Fokozat	10W-40
	Motorolaj mennyiség	2.2L
	Tüzelőanyag	92, vagy magasabb oktánszámú benzin
	Gyújtógyertya	0,8~0,9 mm

Teljesítmény	Maximum sebesség	95 km/h
	Tüzelőanyag fogyasztás	3.5L/100km

HU
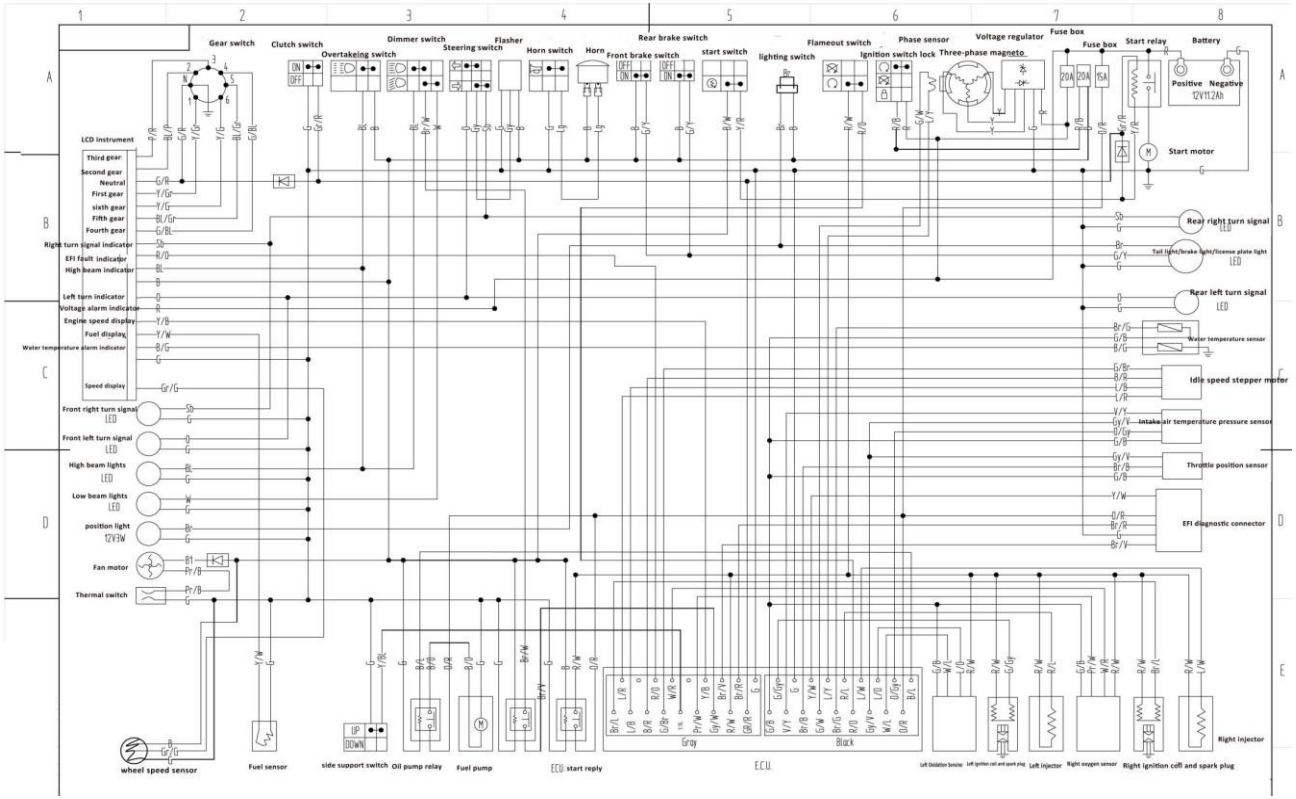
Kapcsolási rajz